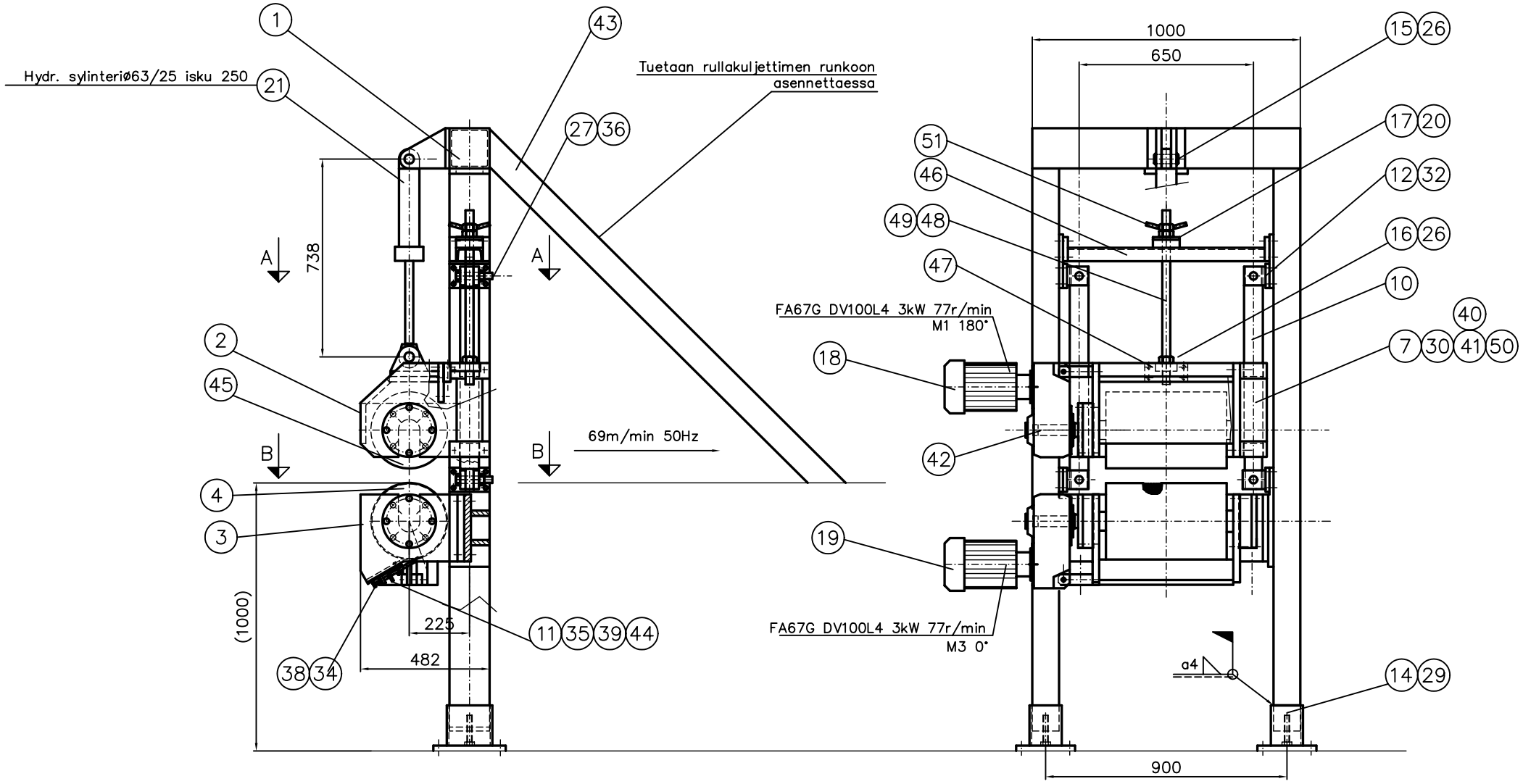

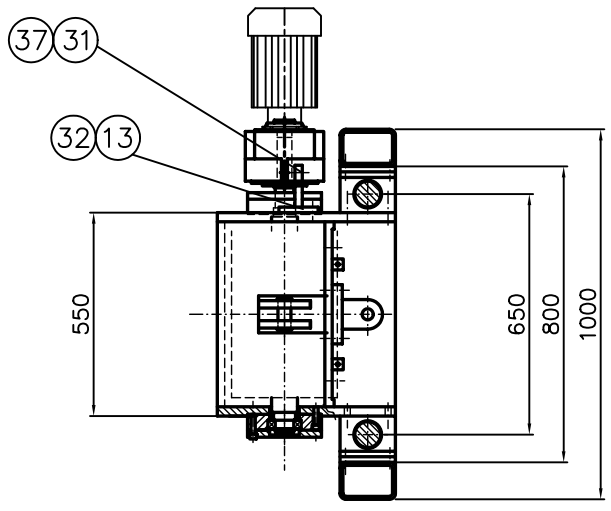

B – B

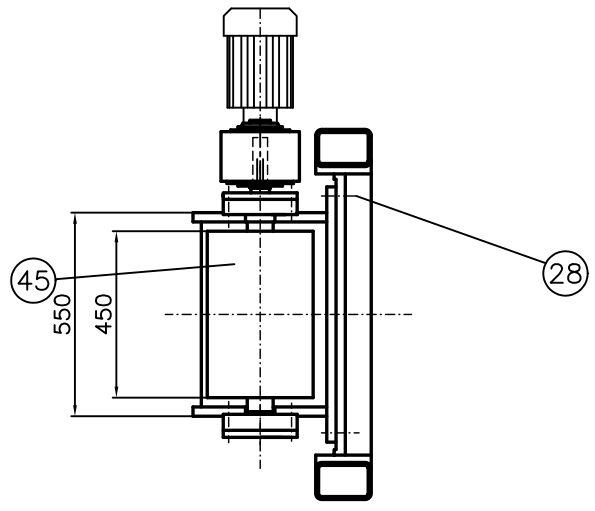

A – A

Telojen laakerointi
1:5

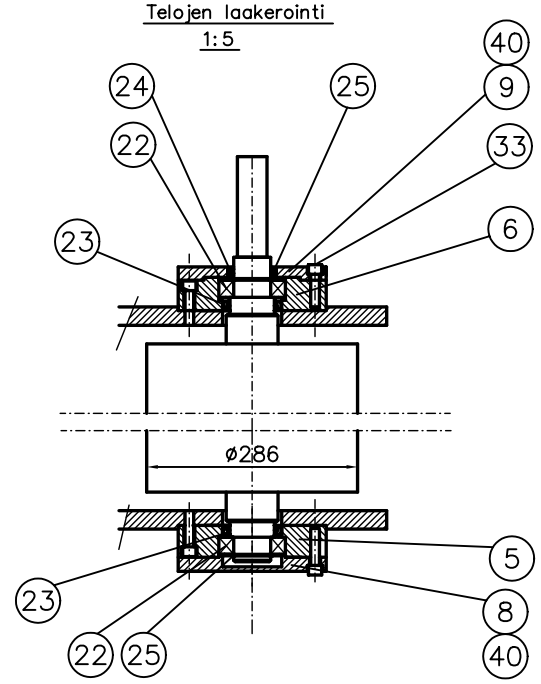

Teräsrakennepaino 805kg
Kokonaispaino 900kg

Osa	Kpl	Alapiirrustus, Mitat, muoto malli	Aine	Toimittaja / tyyppi
51	1	E40387 Mutteri M30		
50	4	Pyyhkijä AS 70x80x7/10	NBR	SIMRIT
49	1	Kierretanko M30...650	8.8	
48	2	Kuusiormutteri M30	8 Zn	ISO 4032
47	1	E30518 Kannatin		
46	1	E30517 Palkki		
45	1	E10257 Vetotela D286 kumitettu		
44	1	E40385 Korotuspala		
43	2	Putkipalkki 100x50x5...1500	Fe 44D	
42	2	Kiila B-12x110	Fe 60	SFS 2636
41	4	Liukulaak WB802 7040		D&E Trading OY
40	8	Voitelunippa R1/8		DIN 71412
39	10	Aluslaatta 10.5	Fe	DIN 7349
38	4	Kuusiormutteri M10	8 Zn	ISO 4032
37	4	Kuusiormutteri M12	8 Zn	ISO 4032
36	4	Kuusiormutteri M24	8 Zn	ISO 4032
35	10	Kuusioruuvi M10X30	8.8Zn	ISO 4017
34	4	Kuusioruuvi M10X60	8.8Zn	ISO 4017
33	32	Kuusiokoloruuvi M12x50	8.8Zn	SFS 2219
32	24	Kuusioruuvi M12x40	8.8Zn	ISO 4014
31	2	Kuusioruuvi M12x90	8.8Zn	ISO 4014
30	8	Kuusioruuvi M16x50	8.8Zn	ISO 4017
29	2	Kuusioruuvi M20x100	8.8Zn	ISO 4017
28	6	Kuusioruuvi M20x60	8.8Zn	ISO 4017
27	4	Kuusioruuvi M24x120	8.8Zn	ISO 4014
26	4	Varmistinrengas 35x1.5		DIN 471
25	4	Varmistinrengas 50x2		DIN 471
24	2	Tiiv.rengas A 50x65x8	NBR	DIN 3760
23	4	Tiiv.rengas A 60x75x8	NBR	DIN 3760
22	4	Pallom.rullalaak.22210CC		SKF
21	1	Hydr.syl.63/25...250pallon. molemmissa. päissä		RAVALTSU
20	1	Kumilevy 30xø100/ø35		
19	1	Vaihdemoot. FA67G DV100L4		SEW
		M3; 0° 3kW; 77r/min		
18	1	Vaihdemoot. FA67G DV100L4		SEW
		M1; 180° 3kW; 77r/min		
17	1	E4038 A Aluslevy		
16	1	E40106 Tappi		
15	1	E40105 Tappi		
14	2	E40104 Jalka		
13	1	E40103 Momenttituki		
12	4	E30133 Korvake		
11	1	E30109 Kaavin		
10	2	E30134 Johde ø70		
9	2	E20108 Kansi		
8	2	E20107 Kansi		
7	2	E20398 Liukulaakeripesä		
6	2	E30107A Laakeripesä		
5	2	E30106A Laakeripesä		
4	1	E10256 Vetotela D256		
3	1	E20105 Alarunko		
2	1	E20127A Ylärunko		
1	1	E20399 Runko		

Rev	Muutos	Pvm	Muutt	Tark
B	Muutettu osa 17 ja lisätty osa 51	18.10.2006	IEM	
A	REVISIOITU	10.10.2006	IEM	

Työ N:o | Piirt. 25.09.2006 IEM | Tark. | Hyv.

Ulosvetolaite

UPM–Kymmene Pietarsaari

Paino 900 | Suhde 1:10

SYNERPLAN OY
Upokaskuja 5 01450 TUUSULA
Puh.09-2747900
Fax.09-27479070

Hakukoodi N:o E10255 B