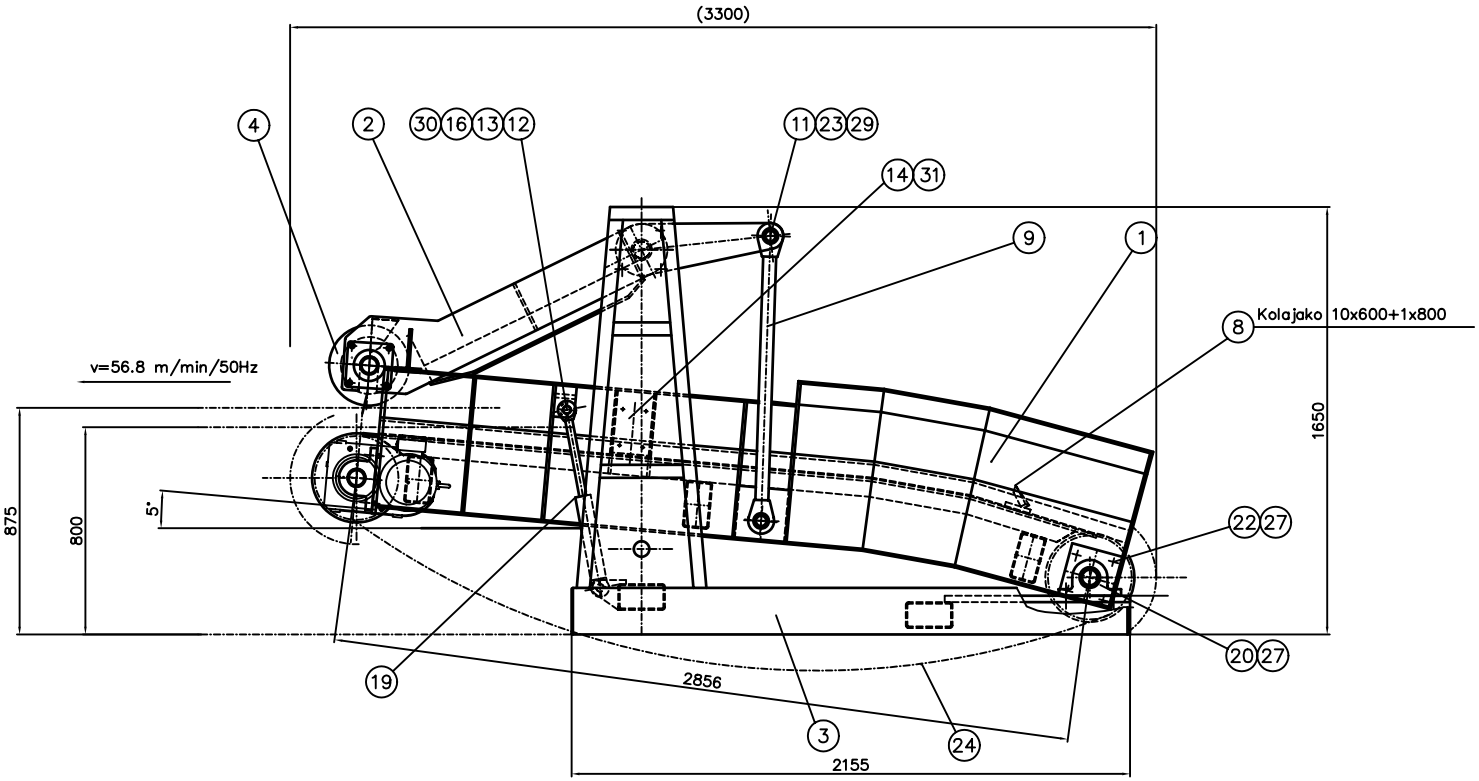

* Kokonaispino 1605 kg
Teräsrakenne 1410 kg

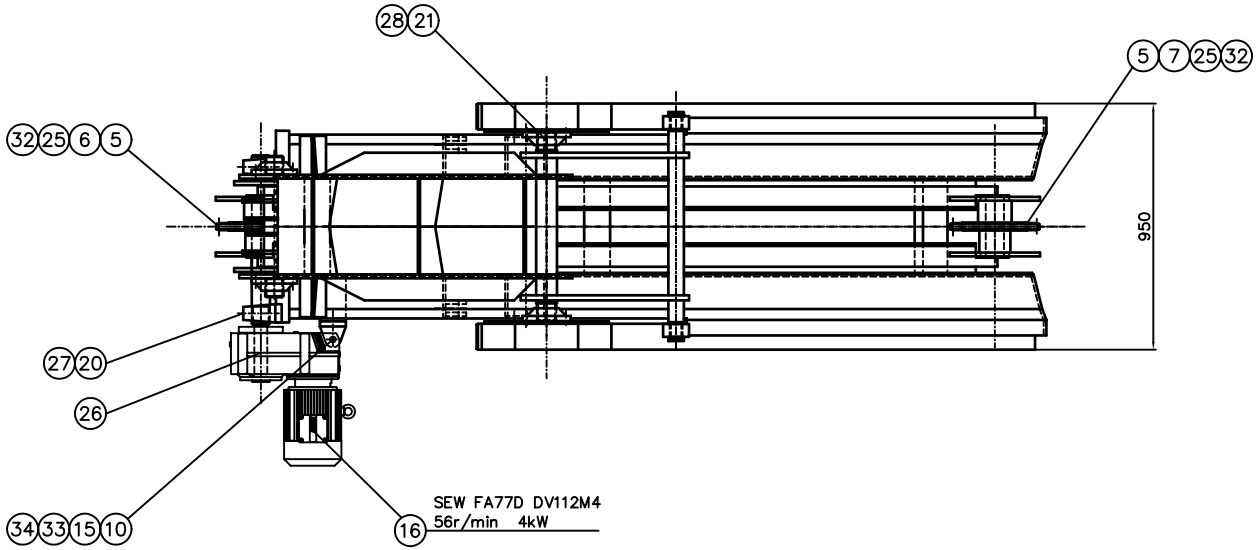

Osa	Kpl	Alapiirrustus, Mitat, muute malli	Aine	Toimittaja / tyyppi
34	4	Kuusiormutteri M20	8 Zn	ISO 4032
33	1	Kierretanko M20...150		
32	4	Pidätinruuvi M10x20	10.9	DIN 916
31	8	Uppok.kuusiokoloruuvi M6x16	8.8Zn	DIN 7991
30	4	Kuusioruuvi M8x16	8.8Zn	ISO 4017
29	4	Kuusioruuvi M16x25	8.8Zn	ISO 4017
28	16	Kuusioruuvi M16x35	8.8Zn	ISO 4017
27	16	Kuusioruuvi M16x50	8.8Zn	ISO 4017
26	1	Tasaliila B-14x9x125	Fe 60	SFS 2636
25	2	Tasaliila B-20x12x125	Fe 60	SFS 2636
24	1	Kuljetinketju M112-A-100, 68 lenkkiä		FB-KETJUTEKNIIKKA
23	8	Laakerihoikki 40/50x25-60x6	öljyrons.	SMS779
22	4	Laippalaakeri UCF 212		ASAHI
21	2	Laippalaakeri UCF 213		ASAHI
20	4	Pystylaakeri UCP 212		ASAHI
19	2	Hydr.syl.HD2250-PP50/28-200		RAVALTSU
		siimukkaväli 520 kun isku on kiinni		
18	1	Vaihdemoot. FA77G DV112M4		SEW
		M6; 0° 4kW; 56r/min		
17				
16	8	E40326 Rengas		
15	1	E40325 Aluslevy		
14	2	E40324 Liukupala		
13	4	E40323 Akselitelki		
12	4	E40322 Tappi		
11	4	E40321 Lukituslevy		
10	1	E30435 Momenttituki		
9	2	E30432 Välitanko		
8	11	E20310 Kola		
7	1	E30434 Taittoakseli		
6	1	E30433 Vetoakseli		
5	2	E20309 Ketjupyörä M112-A-100 Z=10		
4	1	E30431 Kartiorulla		
3	1	E10213 Alarunko		
2	1	E10212 Ylärunko		
1	1	E80116 Kuljetinrunko		

Rev	Muutos	Pvm	Muutt	Tark

Työ No	Piirt. 16.05.2005 IEM	Tark.	Hyv.
Syöttölaite 32 SF			

Paino	Suhde	SYNERPLAN OY	Puh.09-2747900	Hakukoodi
*	1:10	Upokaskuja 5 01450 TUUSULA	Fax.09-27479070	N:o E10214