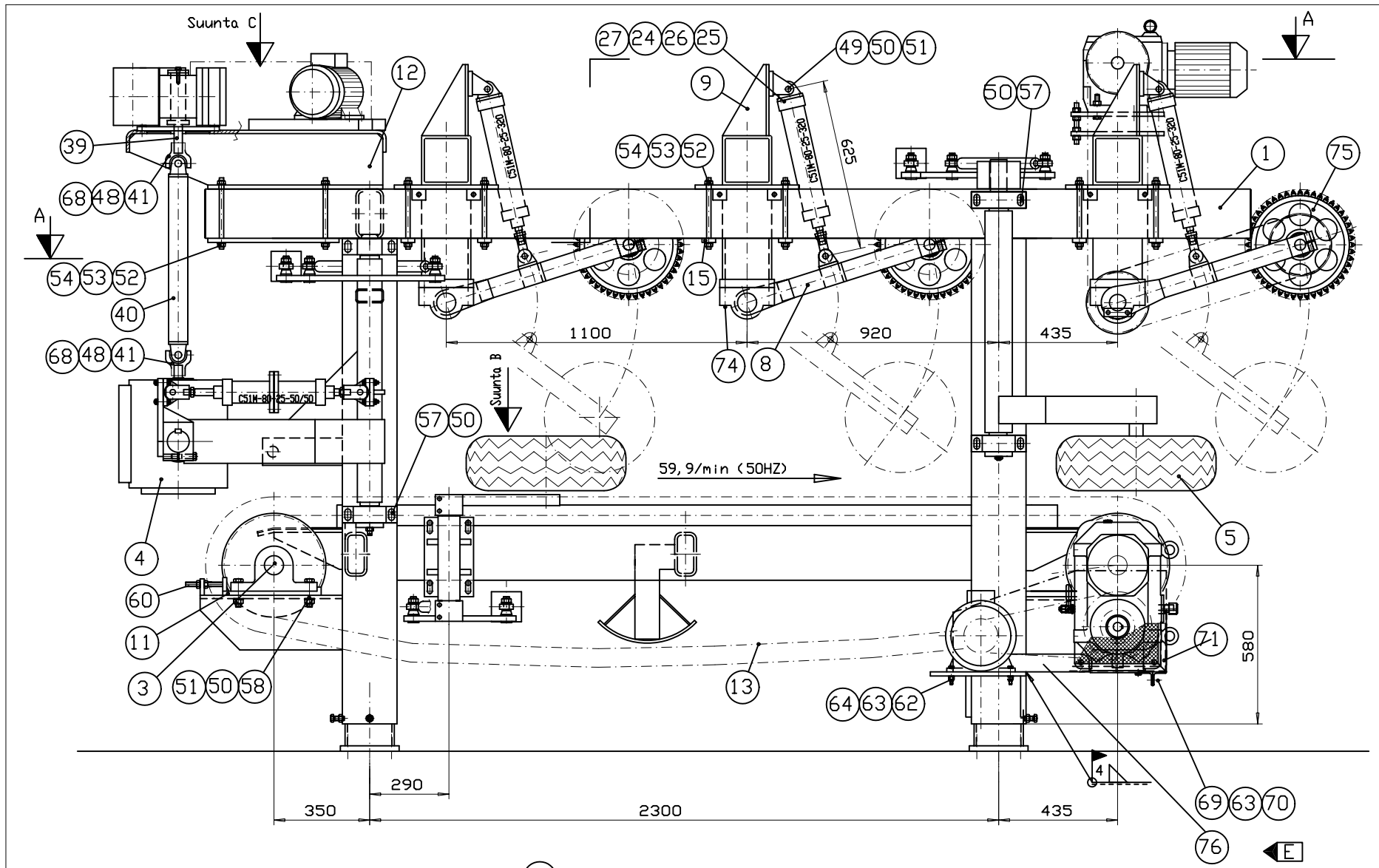

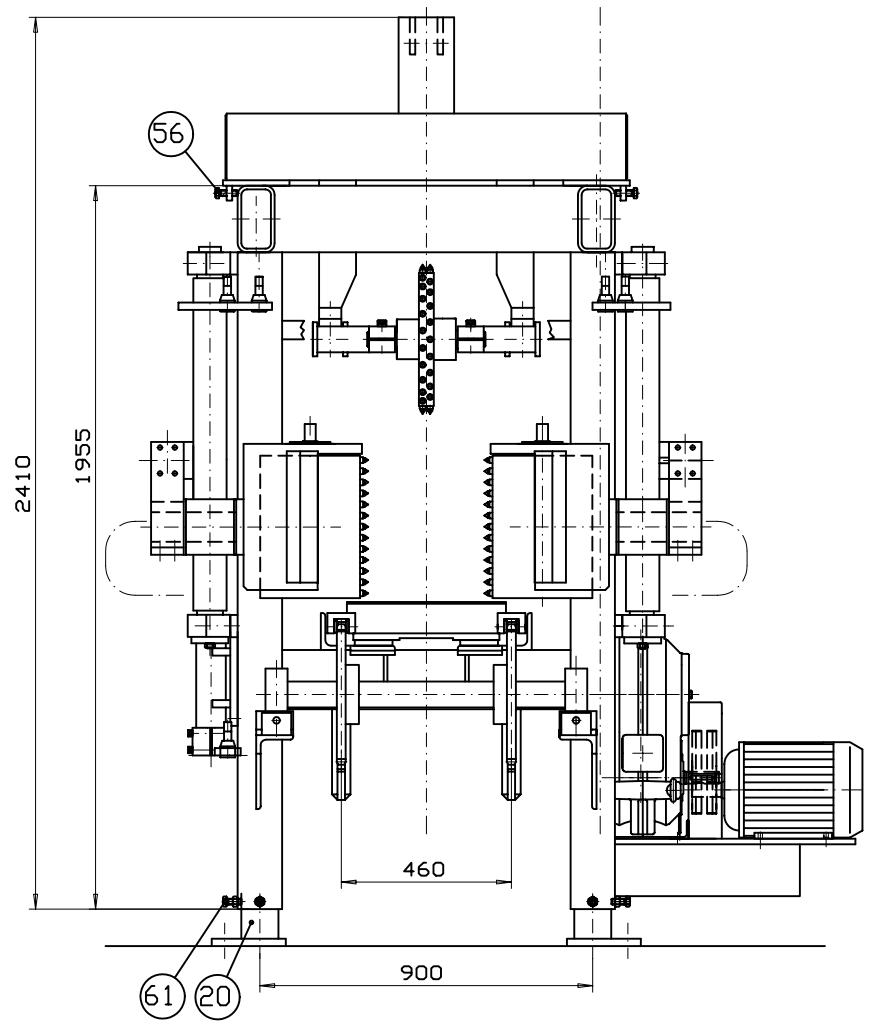

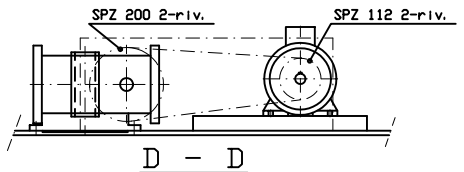

D – D

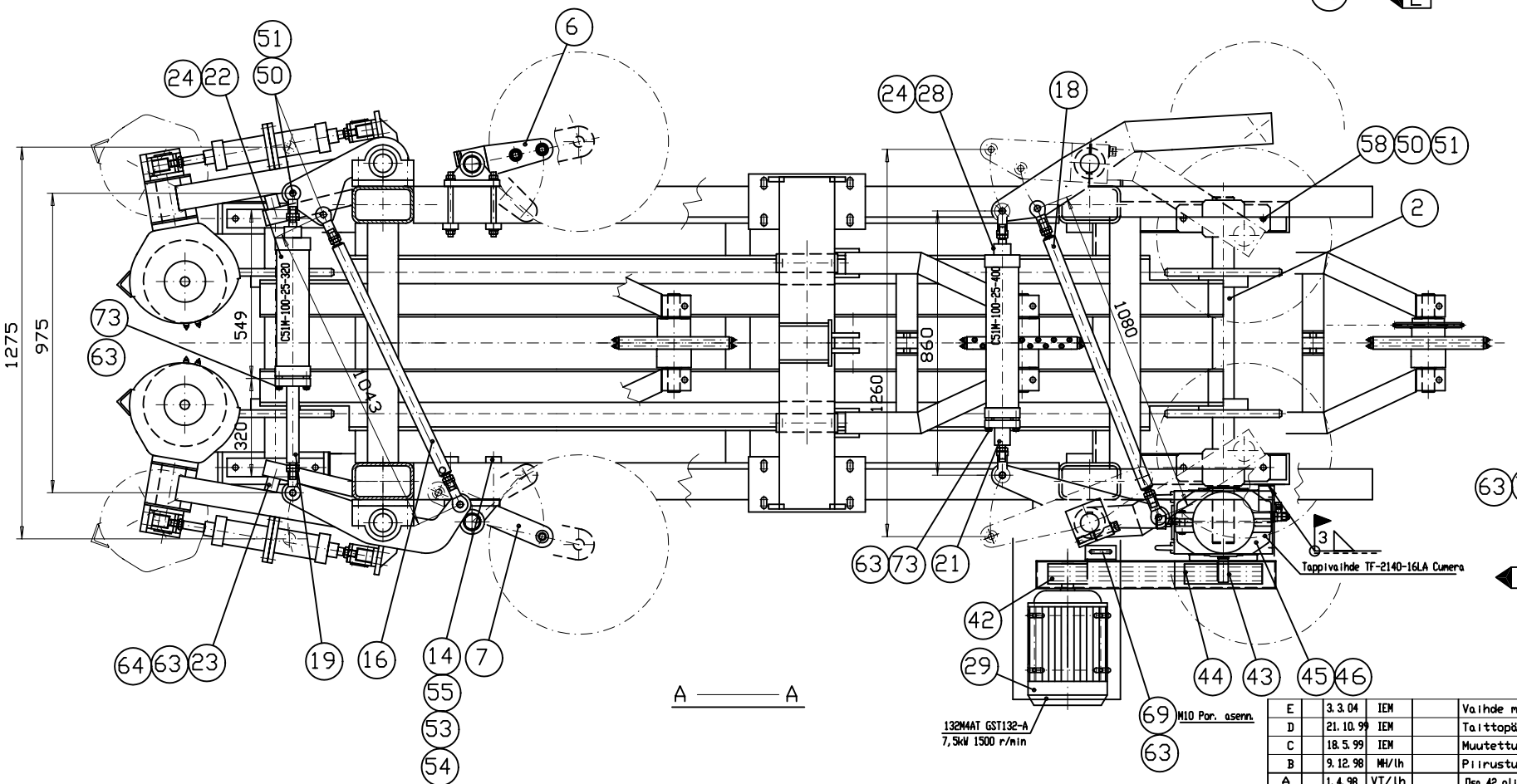

A — A

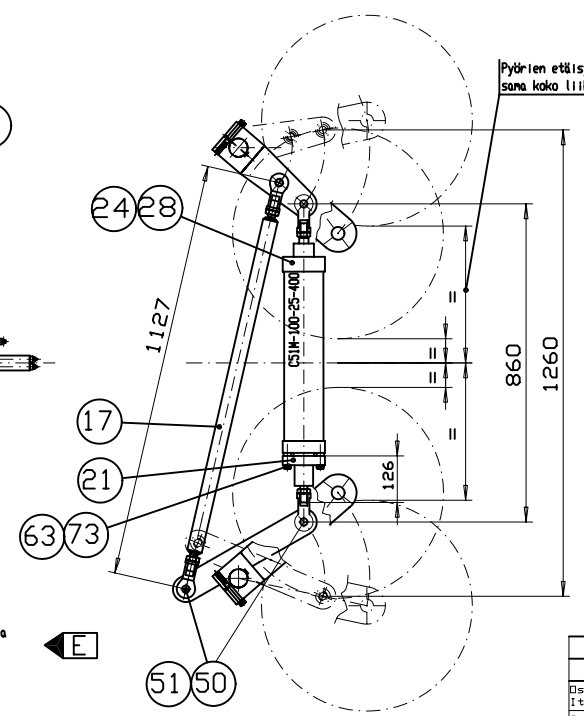

Suunta B

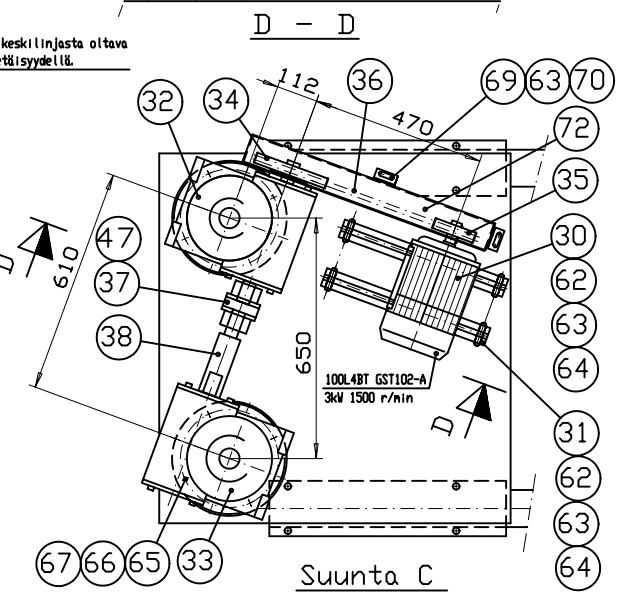

Suunta C

Kirjain Issue	kpl Qty	Pvm. Date	Nimi Name	Hyv. Appr.	Muutos Revision
E		3.3.04	IEM		Vaihde muutettu , lisätty osa 76
D		21.10.99	IEM		Taittopään akseli osa 3 muutettu
C		18.5.99	IEM		Muutettu osia 1, 4, 9, 34, 35, 36, 42, 43, 44, osa 10 poistettu
B		9.12.98	MH/lh		Piirustusta korjattu. Osa 8 muutettu pikkipyöröksi.
A		1.4.98	VT/lh		Osa 42 oli k-hihnap. 4-SPZ 125+TL-holkki 2012-38. Kulj.nop.oli 50m/min.

Osa Item	kpl Qty	Piirustus no Drawing No	Mitat, merkki, malli Dim., symbol, pattern	Laatu Material	Huomautus Comment

Paino Weight kg
TRP =3360
KOMP. =1066
yht. =4426

Yleistoleranssit General tolerances
Koneistys Mach. SFS 4011
Hitsaus Welding SFS 3393
Keski Sarja Series
Sarja Series A

Suunn. Design Reijlers/RS
Piirt. Draw lh 15.10.97
Tark. Contr. / 19

Työ no Job No

Projisointi Projection

Syöttökuljetin 447

Suhde Scale 1:10

SYNERPLAN OY
Upokaskuja 5 01450 VANTAA

Piirustus no Drawing No 10751

Muutos Revision E

Vertaa Compare

Korvaa Replaces